メロディーブザーの概要

各部の名称

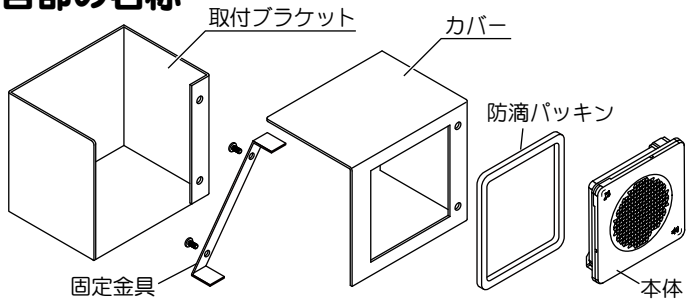

外形寸法

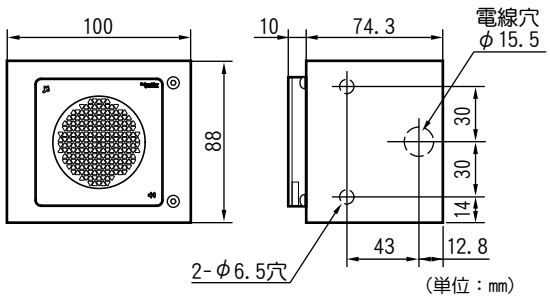

コード種別

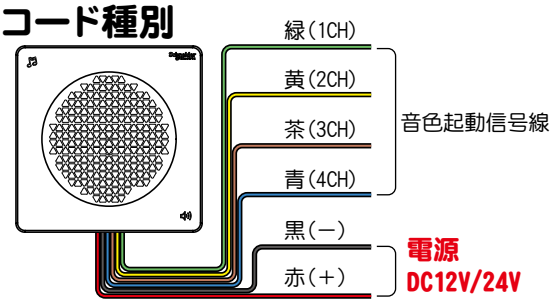

注意 電源はDC12/24V仕様です。
AC200V電源に接続しないでください。

音色グループ切り替えと音量調整

正面カバーの角部分を捲ると音色グループ切り替えと音量調整が行えます。

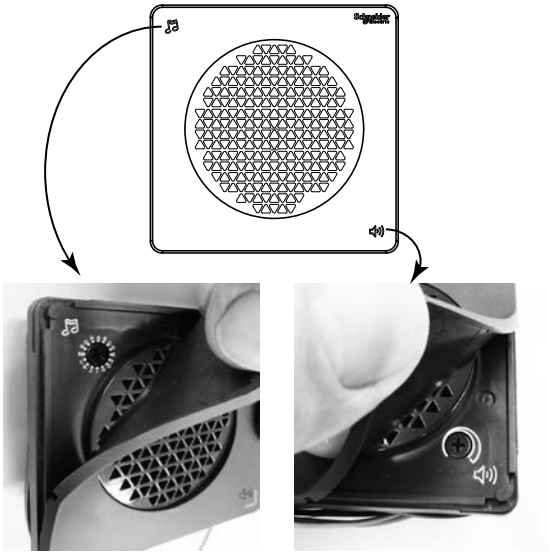

強い力を加え過ぎないよう捲り調整してください。
(写真は説明用　本体色は白色です)

音色起動信号の接続について(4CHを使う例)

2心ケーブルでコントローラーへ接続する場合

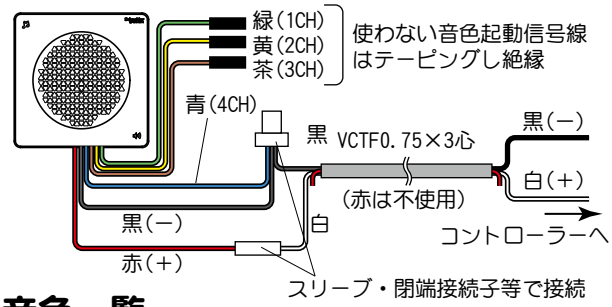

音色一覧

音色グループ	音色起動信号線			
	緑 1CH	黄 2CH	茶 3CH	青 4CH
A	ドラゴンクエスト序曲	サザエさん	踏切音	ピララ新音
B	チャイム音	ピピピピ音	摩訶不思議アドベンチャー!	翔べ!ガンダム
C	摩訶不思議アドベンチャー!	翔べ!ガンダム	残酷な天使のテーゼ	踊る大捜査線
D	チャイム音	ピピピピ音	残酷な天使のテーゼ	踊る大捜査線
E	チャイム音	ピピピピ音	笑点テーマ	救急車音
F	チャイム音	ピピピピ音	世界に一つだけの花	さくらんぼ
G	世界に一つだけの花	さくらんぼ	ドラゴンクエスト序曲	サザエさん
H	チャイム音	ピピピピ音	ドラゴンクエスト序曲	サザエさん
I	救急車音	ホイッスル	発車ベル音	笑点テーマ
J	チャイム音	ピピピピ音	踏切音	ピララ新音
K	残酷な天使のテーゼ	踊る大捜査線	世界に一つだけの花	さくらんぼ
L	発車ベル音	笑点テーマ	チャイム音	ピピピピ音
M	ホイッスル	発車ベル音	チャイム音	ピピピピ音
N	救急車音	笑点テーマ	摩訶不思議アドベンチャー!	翔べ!ガンダム
O	ホイッスル	発車ベル音	踏切音	ピララ新音
P	バイナリモード(右記参照)			

音色グループP(バイナリモード)
○の箇所を配線し音色チャンネルを設定します。

音色番号	音色	音色起動信号			
		緑1CH	黄2CH	茶3CH	青4CH
1	チャイム音	○			
2	ピピピピ音		○		
3	摩訶不思議アドベンチャー!	○	○		
4	翔べ!ガンダム			○	
5	残酷な天使のテーゼ	○		○	
6	踊る大捜査線		○	○	
7	世界に一つだけの花	○	○	○	
8	さくらんぼ				○
9	救急車音	○			○
10	笑点テーマ		○		○
11	ドラゴンクエスト序曲	○	○		○
12	サザエさん			○	○
13	踏切音	○		○	○
14	ピララ新音		○	○	○
15	発車ベル音	○	○	○	○

※音色一覧を参考に音色起動信号線と黒線(−)を束ねて接続し音色の選択ができます。
　音色グループP(バイナリモード)を選択する場合は、音色グループPの各音色用の音色起動信号の○印を参考に該当する音色起動信号線を黒線(−)と束ねて配線してください。
※バイナリモードを使用する際、線が多い場合は閉端接続子などを使用してください。